Embolsadora para granos secos Mainero 2240

MAINERO

Especificaciones técnicas Embolsadora para granos secos Mainero 2240

Túnel de llenado	
Tipo:	Oblongo o aplastado.
Tamaño de las bolsas que admite:	10 pies (3,04 m) – 60 y 75 metros
Montaje de las bolsas:	Mediante soporte retráctil con malacate y percha.
Materiales a embolsar	Todo tipo de granos enteros.
Posición de transporte	Transporte de punta. No requiere elementos adicionales. Standard: juego de mazas de rueda, lanza y de luces para transporte de punta.
Lanza de trabajo	Rebatible para transporte de punta o sobre camión.
Tractor	
Potencia mínima:	80 CV (DIN)
Toma de potencia:	540 r.p.m.
Grupo hidráulico:	Una salida para cilindros hidráulicos de doble efecto.
Accionamiento	
Sistema de seguridad:	Barra cardánica protegida. Limitador de torque a perno fusible.
Sistema de frenado	Frenos de discos en ambas ruedas. Intensidad de frenado regulable mediante bomba de accionamiento manual. Manómetro indicador.
Tolva de recepción	Posicionamiento variable para transporte de punta mediante aro de giro.
Eje de ruedas	Regulable mediante cilindro hidráulico.
Alimentación	
Diámetro sinfín:	450 mm (más de 600 ton/hora).
Espesor del ala:	6,35 mm – Recubierto de material duro
Retención de la bolsa	Por arnés elástico envolvente.
Neumáticos	7.00 – 15 – 8 telas – Cantidad 2
Peso total	1.400 Kg

*Variable según tipo y estado del grano; características y prestaciones del sistema hidráulico del tractor.
La empresa se reserva el derecho de efectuar modificaciones en sus productos sin previo aviso.

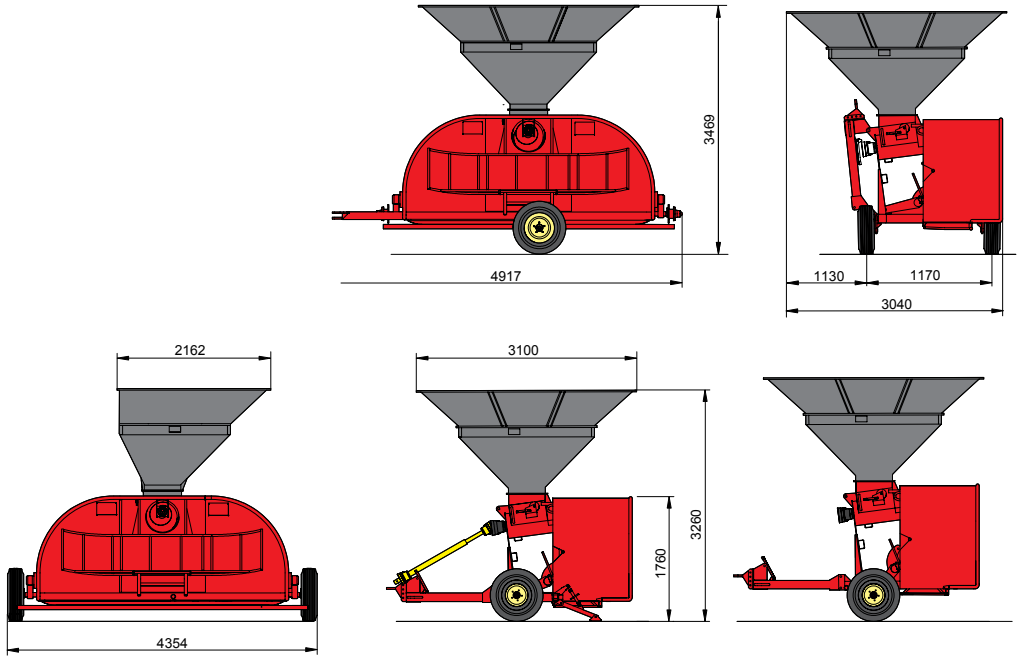

www.mirtuono.com