# Cargador de granos

# CG300

**con accionamiento hidráulico-mecánico**

*El Cargador de granos se puede acoplar a las embutidoras conformando una sola unidad de transporte, y su largo permite transportarla fácilmente con un tractor*

*Su forma de construcción permite cargar el silo bolsa simultáneamente desde una acoplado autodescargable o desde un acoplado semi remolque con descarga inferior por gravedad.*

*El accionamiento de este equipo es hidráulico y mecánico, por lo tanto se puede desacoplar el cargador para utilizar la tolva receptora de granos a través de un acoplado autodescargable.*

*A través de una pluma y un malacate hidráulico se puede colocar el cargador rápidamente sobre la embutidora para trasladarse y comenzar un nuevo silo bolsa.*

*Batea de carga de granos de perfil extra chato, para poder operar en acoplados o semi remolque con descarga por gravedad de baja altura.*

*El rendimiento 280 t/h y la batea de grandes dimensiones permite descargar rápidamente los acoplados semi remolques con mínimos movimientos de estos.*

RICHIGER®

SU PRODUCCIÓN BIEN ACOMPAÑADA

# Cargador de granos

# CG300

**con accionamiento hidráulico-mecánico**

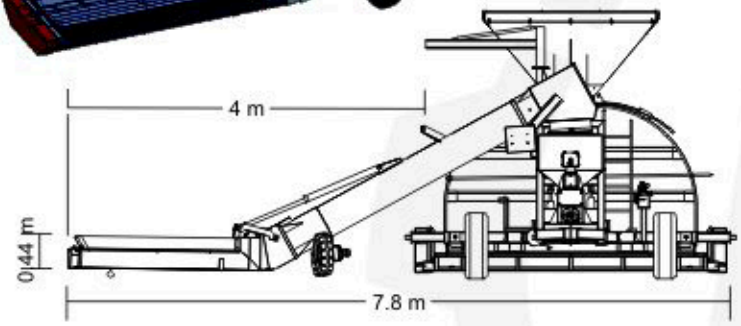


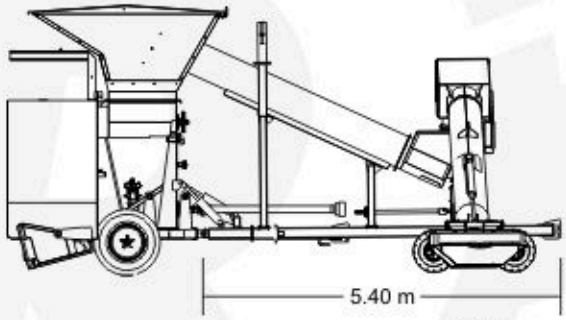


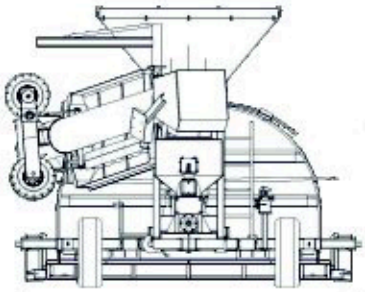


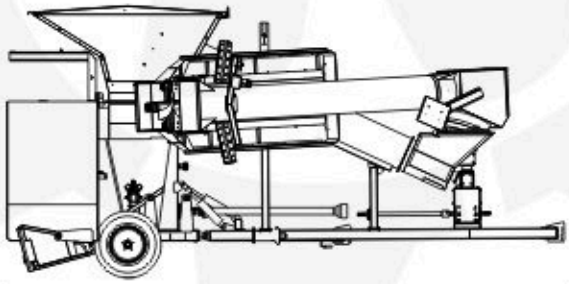


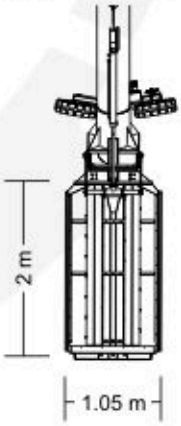


*Se puede utilizar simultáneamente el cargador y el acoplado autodescargable, o desconectar el mando mecánico para poder utilizar la embolsadora con acoplado autodescargable únicamente.*

| | | | |
|---|---|---|---|
| **Peso** | **1700 Kg** | **Medidas sinfines** | |
| **Requerimiento de tractor** | **540 rpm - 120 HP** | Batea | **Ø 200 mm - 400 rpm** |
| **Tipo toma de fuerza** | **1 3/8" Z6** | | **(2 unidades)** |
| **Requerimiento hidráulico** | | Tubo primario | **Ø 360 mm - 300 rpm** |
| Caudal | **50 Lpm** | Tubo secundario | **Ø 360 mm - 300 rpm** |
| Presión | **180 Bar** | **Rendimiento** | **280 t/h** |
| Tipo conector | **Acople rápido** | | |

RICHIGER®


**www.richiger.com**
**ventas@richiger.com.ar**

**0800 888 1717**

**fax directo 03493 425815**
**tel.: 03493 421125 rotativas**
**Avellaneda 661**
**c.p. 2322 Sunchales**
**Santa Fe / Argentina**