De qué manera protege la bolsa?

Las embolsadoras RICHIGER® cargan y compactan el grano dentro de bolsas de polietileno de tres capas que ofrecen una completa protección de los elementos climáticos.

Para mantener el contenido fresco, sombreado y seco, la capa externa blanca refleja el calor que irradia el sol, las capas negras internas bloquean la luz, y las tres capas en conjunto actúan como barreras contra el agua y la humedad.

Las bolsas están formuladas con resinas especiales e inhibidores de radiación ultravioleta para soportar largos meses de exposición al sol sin volverse quebradizas.

Una vez llena con grano, la mayor parte del aire es desplazada de la bolsa. En pocos días, el proceso respiratorio del grano consume el oxígeno residual para generar un ambiente inerte, rico en anhídrido carbónico. Esta atmósfera modificada limita la actividad metabólica endógena del grano y ayuda a conservarlo en óptimo estado.

El ambiente anaeróbico virtualmente garantiza la ausencia de insectos, microorganismos dañinos e infecciones fungales. Las aflatoxinas, por ejemplo, no se desarrollan en condiciones anaeróbicas. No es necesario fumigar con sustancias tóxicas, con la consiguiente reducción de costos y mano de obra.

El grano con alto contenido de humedad que es almacenado en bolsas puede conservarse en buen estado durante más tiempo que el mismo grano guardado en silos de chapa, pero debe ser secado al ser extraído.

Una guía rápida para almacenar granos en bolsas plásticas

RIESGO POR HUMEDAD DEL GRANO

TIPO DE GRANO	BAJO(*)	BAJO / MEDIO	MEDIO - ALTO
SOJA - MAÍZ - TRIGO	HASTA 14%	14 - 16%	MAYOR A 16%
GIRASOL	HASTA 11%	11 - 14%	MAYOR A 14%

(*) Para semillas este valor debe ser 1 - 2% menor

RIESGO POR TIEMPO DE ALMACENAMIENTO

TIPO DE GRANO	BAJO(*)	MEDIO	ALTO
SOJA - MAÍZ - TRIGO 14% GIRASOL 11%	6 meses	12 meses	18 meses
SOJA - MAÍZ - TRIGO 14 - 16% GIRASOL 11 -16%	2 meses	6 meses	12 meses
SOJA - MAÍZ - TRIGO >16% GIRASOL >14%	1 meses	2 meses	3 meses

Todos los datos suministrados por INTA
(Instituto Nacional de Tecnología Agropecuaria - Argentina)

Dimensiones (en Milímetros)

R950

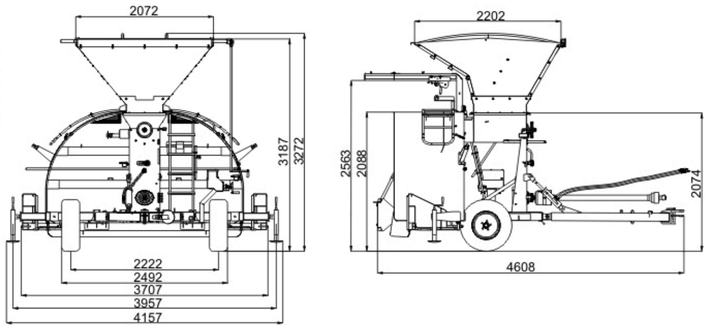

R1050

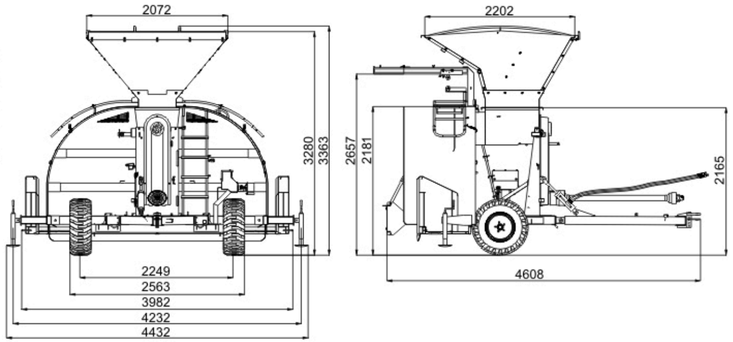

Especificaciones Técnicas

	R-950	R-1050
Requerimiento de potencia	45 HP	80 HP
Capacidad de carga	5 tons/min	10 tons/min
Peso	1,420 Kg	1,620 Kg

RICHIGER®
www.richiger.com
0800 888 1717
Pasteur 440, S2322FLJ Sunchales
Santa Fe / Argentina

Conozca
las avanzadas embolsadoras RICHIGER® de 9 y 10 pies.

R950
R1050

Gane en ventajas
al embolsar su cosecha.

Nos enorgullece presentar nuestras nuevas embolsadoras de 9 y 10 pies.

Manteniendo la robusta construcción que Ud. espera de toda la línea RICHIGER®, los modelos R-950 y R-1050 se caracterizan por sus innovaciones técnicas que aportan extraordinaria funcionalidad.

Ambos modelos pueden utilizar bolsas de hasta 100 metros de largo, realizando un llenado más compacto, rápido y eficiente que el de embolsadoras convencionales.

RICHIGER®

SU PRODUCCIÓN BIEN ACOMPAÑADA

Durante la cosecha el tiempo es valioso. No lo pierda!

Sin lidiar con cuellos de botella, el grano es introducido en la bolsa tan rápido como los acoplados de autodescarga y camiones sean capaces de entregarlo.

El embolsado es un sistema progresivamente adoptado en todo el mundo para un almacenaje seguro y económico. Estos son algunos motivos que explican el porqué:

El almacenaje de grano en bolsas satisface las necesidades de productores pequeños, medianos y grandes.

El procedimiento de embolsado RICHIGER® , complementado por una línea de extractoras automáticas, es en sí mismo un sistema completo y autosuficiente que reemplaza las instalaciones de almacenaje convencionales a una fracción del costo.

No sólo pequeños operadores con escasa infraestructura adoptan el sistema. Plantas de acopio lo utilizan para suplementar los silos fijos cuando su capacidad es insuficiente.

Desde campos de 100 hectáreas a silos de acopio y secado, desde plantas de producción de etanol a compañías de trading multinacionales, el mismo equipamiento básico es utilizado por todos. Tanto si se debe llenar una bolsa o se deben llenar cien, el sistema se adapta a la necesidad del usuario.

Bolsas de 9 pies de 100 metros de largo pueden almacenar 360 toneladas de grano. Bolsas de 10 pies de 100 metros pueden guardar unas 420 toneladas.

De rendimiento comprobado, confiables y simples de operar, las embolsadoras RICHIGER® proveen excelente compactación sin pérdida de grano. Virtualmente todos lo granos y legumbres pueden embolsarse.

El almacenaje en el propio campo permite un control directo del inventario de grano, sin mediación de intermediarios. Los aumentos de costos propios de la época de cosecha pueden ser evitados y la comercialización demorada a la espera de mejores precios.

La logística puede adaptarse según conveniencia. Franjas de terreno pueden ser acondicionadas para acomodar las bolsas al lado del cultivo e incurrir en menos viajes y uso de equipos al momento de cosechar. Alternativamente las bolsas pueden ser llenadas en una o más áreas centralizadas para un mejor manejo y distribución post-cosecha.

Los granos pueden ser categorizados, marcando las bolsas para detallar variedades, procedencias, fechas de cosecha y otros datos relevantes.

Productos orgánicos o diferenciados pueden ser almacenados en forma separada, y otros tipos de materiales peletizados también pueden guardarse en bolsas.

RICHIGER®

R950 R1050

Características principales

nuevo

Los paneles abulonados de la tolva de recepción están diseñados para adaptar el cargador hidromecánico RICHIGER®, lo cual permite cargar grano desde camiones volcadores o desde acoplados tolva de descarga por gravedad.

El sinfín de compresión de 340 mm. de diámetro (R-950) y 450 mm Ø (R-1050) permite introducir grano en la bolsas a un velocidad de 4,8 toneladas por minuto y a partir 45 HP de potencia.

nuevo

Una placa deflectora localizada en la parte inferior del túnel, junto con guardas laterales de goma, impide el reflujo de granos desde la bolsa a la sección delantera de la máquina. También ayuda a evitar que se formen arrugas en la bolsa y ayuda a evitar el riesgo de rotura por acumulación de grano en sus laterales.

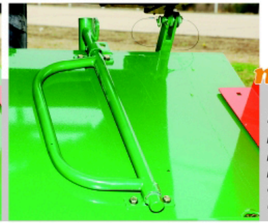

nuevo

Los arcos giratorios sobre la bandeja facilitan el posicionamiento de la bolsa cuando se encuentran en posición horizontal. Tras instalar la bolsa, se giran a la posición vertical para ajustar el plástico contra el túnel y así asegurar una salida uniforme del mismo. Esto permite colocar fácilmente bolsas de 100 mts.

nuevo

Equipado con neumáticos más anchos, de tipo vial para servicio pesado. Los mismos cuentan con mayor superficie de apoyo, consiguiendo un mejor agarre en terrenos barrosos y polvorientos, y previniendo el hundimiento parcial de la máquina en superficies blandas.

nuevo

El nuevo sistema de frenos a disco independientes en combinación con los nuevos neumáticos permite un mejor frenado. El disco de freno y la maza de la rueda se funden en una sola pieza, simplificando el diseño. De esta manera se minimizan las posibilidades de fallas mecánicas y los problemas de desajuste frecuentes en los diseños habituales.

El túnel de diseño especial produce un buen contorno de bolsa, evitándose tanto el sobreestiramiento como las arrugas al llenarla con producto.

Los escudos laterales constituyen otra exclusividad de las embolsadoras RICHIGER®. En ocasiones y debido a su peso, el grano puede tender a acumularse en los laterales de la bolsa. Los escudos limitan el estiramiento del plástico y previenen la posibilidad de rotura y pérdida de grano.

nuevo

Los controles proporcionan un monitoreo preciso de la presión para una acción de frenado más efectiva.
El uso de dos bombas hidráulicas, una por rueda, aumenta la eficacia.

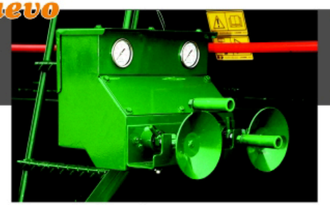

nuevo

Un escudo de freno o ancla actúa dentro de la masa de granos, generando resistencia al avance de la embolsadora. Esto contribuye a una mejor compactación del grano dentro de la bolsa, demandando al mismo tiempo un menor esfuerzo de los frenos.

La transmisión de servicio pesado (aquí con la cubierta de seguridad removida) asegura largos años de operación libre de inconvenientes.

La tolva, de grandes dimensiones, es provista con una cubierta de lona enrollable para prevenir la entrada de agua en caso de interrumpirse la tarea.