MIXER MAINERO

2810

www.mainero.com

2810

ESPECIFICACIONES TÉCNICAS

Volumen de carga:		6 m3.
Capacidad máxima de carga:		2.500 Kg*
Tractor necesario	Potencia mínima:	45 CV (DIN)
Toma de potencia:		540 r.p.m. – 6 estrías
Grupo hidráulico:		Presión mínima: 120 Kg/cm2 2 salidas para cilindros doble efecto para: - Altura noria de descarga. - Apertura y cierre compuerta de descarga.
Accionamiento:		Barra cardánica protegida. Reductor a cadenas.
Sistema de seguridad:		Perno fusible en barra cardánica
Sistema de mezclado:		3 sinfines reforzados
Fondo de sinfín inferior:		Chapa de desgaste cambiable en la zona de mezclado y descarga.
Tiempo de mezclado:		2 a 4 minutos
Descarga	Tipo:	Noria a sinfines (cantidad 2).
Accionamiento:		Mecánico, simultáneo con apertura de compuerta de descarga.
Apertura compuerta de descarga:		Desde el distribuidor hidráulico del tractor.
Control altura de descarga:		Desde el distribuidor hidráulico del tractor.
Placas imantadas:		Equipamiento opcional.
Tiempo de descarga:		Regulable. Mínimo 1 minutos.
Balanza electrónica programable:		Equipamiento opcional.
Materiales que admite		Concentrados y subproductos secos. Silaje de maíz y sorgo picados fino; silaje de pasturas y granos o concentrados húmedos como complemento de la ración (cantidades limitadas); heno molido, etc.
Eje de ruedas:		1 eje de ruedas con rodado simple regulable en tres posiciones
Neumáticos:		Medida 10.5/80 - 18 (cantidad 2)
Eje de ruedas opcional:		No dispone

Dimensiones generales	
Longitud total (A):	4.750 mm
Longitud de la batea (B):	3.000 mm
Despeje de la batea (C):	800 mm
Altura de carga (D):	2.300 mm
Ancho entre neumáticos (E):	1.800 mm
Distancia neumático noria descarga (F):	670 mm
Altura mínima noria descarga (G):	955 mm
Altura máxima noria descarga (G):	1.390 mm
Ancho total (H):	2.470 mm
Peso total:	2.020 kg

* Variable según materiales de la mezcla.
La empresa se reserva el derecho de efectuar modificaciones en sus productos sin previo aviso.

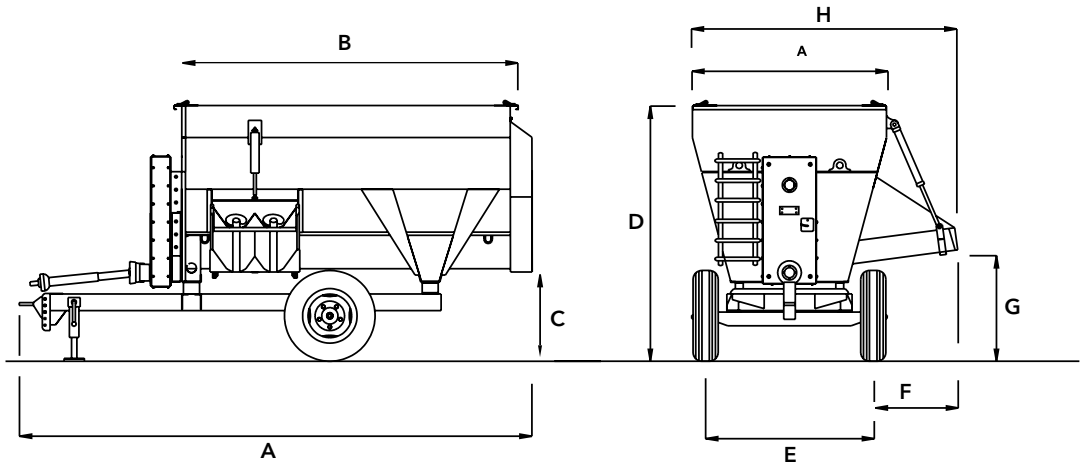

www.mirtuono.com

+54 (3537) 424 031
www.mainero.com
CARLOS MAINERO Y CIA. S.A.I.C.F.I.
Rivadavia 259 - (2550) Bell Ville
Córdoba - Argentina
MAINERO