TKA 15.700c Premium

TKA GUINDASTES

Gráfico

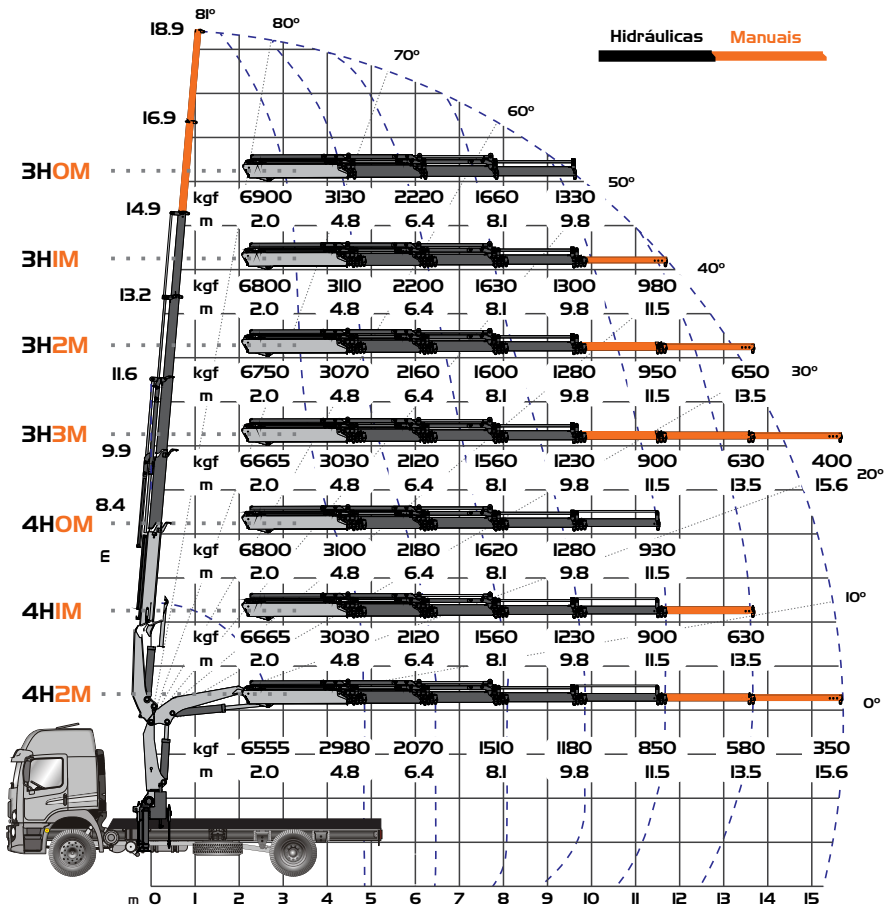

DADOS TÉCNICOS

Alcance máximo vertical - 4H2M
18.9 m
Alcance máximo horizontal - 4H2M
15.6 m
Alcance hidráulico vertical - 4H2M
14.9 m
Alcance hidráulico horizontal - 4H2M
11.5 m
Abertura de patolas dianteiras
5.4 m
Ângulo de elevação da lança
81°
Ângulo de giro
400°
Pressão de trabalho
260 bar
Peso da máquina base - 3H0M / 3H1M / 3H2M / 3H3M
2410 kg / 2465 kg / 2505 kg / 2540 kg
Peso da máquina base - 4H0M / 4H1M / 4H2M
2540 kg / 2580 kg / 2615 kg
Espaço ocupado para operação
1.3 m
Capacidade do reservatório hidráulico
100 l
PBT mínimo para instalação
13.000 kg

DIMENSÕES

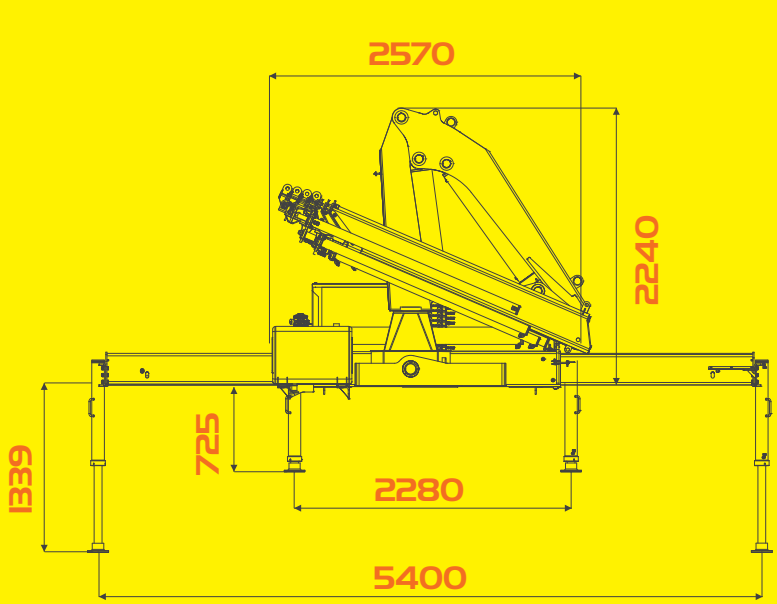

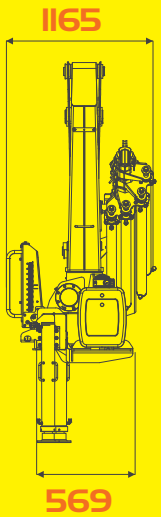

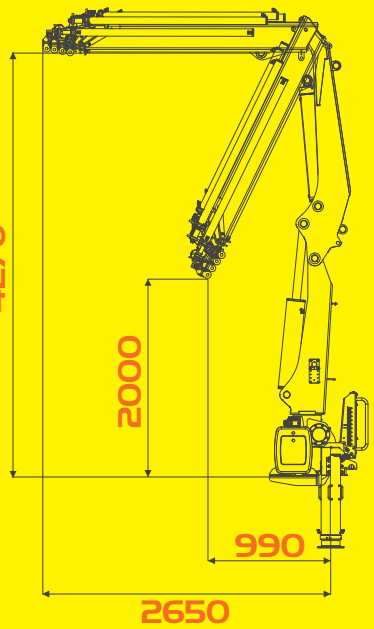

[www.tkaguindastes.com.br]