MEZCLADOR Y DISTRIBUIDOR DE RACIONES
MIXER H22/1 MR
MIXER H22/2 MR
Y SUS VERSIONES CUT

SISTEMA DE GESTIÓN DE CALIDAD

MONTECOR
Tecnología simple, segura y eficiente.

MEZCLADOR Y DISTRIBUIDOR

MIXER H22/1 MR
MIXER H22/2 MR

Descripción del producto

- Mezclador y distribuidor de raciones capacidad 22 m^3 (volumen caja mezcladora).
- Sistema de mezclado a través de tres sinfines a paletas (dos superiores y uno inferior).
- Eje delantero basculante con Plato giratorio a bolas.
- Accionamiento mediante Reductor Epicicloidal tipo PG 3502 con Caja D4A incorporada. Comando hidráulico desde el tractor para accionamiento de apertura-cierre de compuerta de descarga y regulación de altura del transportador.
- Descarga a través de dos sinfines mediante motor hidráulico orbital.
- Accionamiento general mediante toma de fuerza de tractor.
- Barra de mando con dispositivo de seguridad a bulón de corte incorporado.

Balanza (opcional)
Nos permite a través de distintas variedades de fórmulas realizar un óptimo aprovechamiento de los alimentos.

Accionamiento
Conformado con un reductor epicicloidal con caja incorporada como componente principal que acciona el Mixer. Es la adopción de una optima Tecnología Mecánica con la cual tenemos buenas ventajas operativas.

Limitador de torque
Dispositivo que otorga un funcionamiento seguro y confiable. Mayor vida útil de los mecanismos.

Rodamientos sinfines
Principio de montaje de los sinfines sobre rodamiento del tipo UEL (anillo de fijación excéntrico), mejorando la fijación de los mismos.

Desatoramiento
La caja presenta un segundo eje de entrada perfil 13/8Z6. El mismo se utiliza para casos particulares de atoramiento del sinfín inferior.

Sinfines
Nuestro mixer horizontal MR está provisto de sinfines a paletas especialmente diseñados para mezclar de forma eficiente en un tiempo mínimo a muy bajo costo.

Sinfin inferior en versiones CUT a paletas estampadas con cuchillas tipo Fluted y contracuchillas, genera el proceso de trozado de las fibras lográndose el objetivo buscado.

Cinemática (sinfines superiores)
Los sinfines superiores son accionados mediante engranajes a cadenas de una manera simple y segura.

Descarga
Se realiza a través de una batea lateral de doble sin fin accionada hidráulicamente permitiendo una alimentación constante y uniforme.

Plataforma
El equipo cuenta con una plataforma amplia, que permite al operador llegar a la parte superior de la tolva para visualizar la preparación de la TMR.

MONTECOR

Produciendo de manera eficiente y rentable

MEZCLADOR Y DISTRIBUIDOR DE RACIONES

MIXER H22/1 MR - MIXER H22/2 MR

» Medidas generales DIMENSIONES (mm)

	MH22/1	MH22/2		MH22/1	MH22/2
A	2800		F	1360	1300
B	490	600	G	4400	
C	2400		H	5000	
D	2980	3070	I	8000	7950
E	790	870	Peso (Kg)	7100	7900

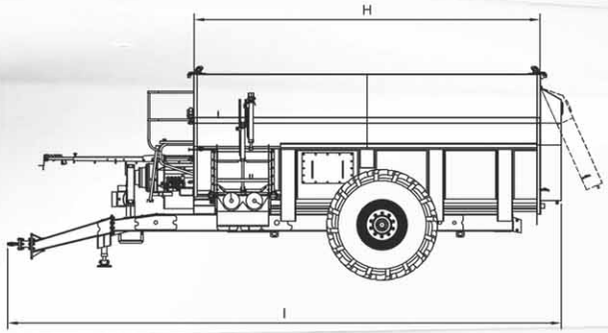

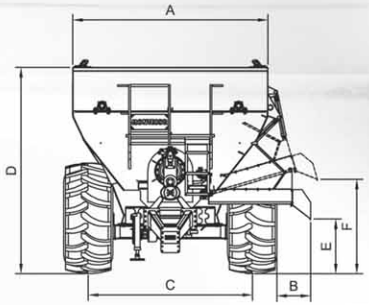

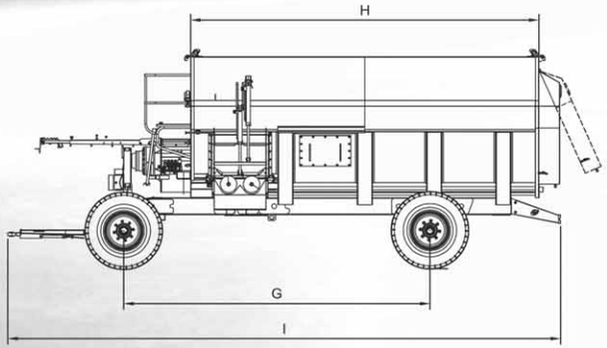

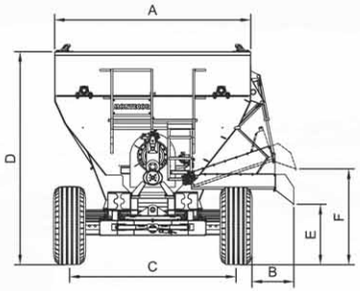

	MH22/1	MH22/2
Capacidad	22 m³ (volumen caja mezcladora)	
Carga admisible	9500 kg	
Eje de ruedas	1 (uno) Eje Fijo	2 (dos) Eje delantero con aro a bolitas
Rodado	28L x 26 - 20T	550/45 - 22,5 - 16 Telas - Alta Flotación
Llantas	25" x 26" x 5/8" - (centro 10 agujeros)	20" x 22,5" (centro 8 agujeros tipo MB)
Accionamiento	Mediante reductor epicicloidal con caja incorporada. Toma de fuerza tractor - 540 RPM MÁX.	
Potencia mínima requerida	180 HP (Dato estimativo)	
Sistema de mezclado	Sinfin inferior helicoidal y superiores a paletas	
Construcción tolva	Espesor piso 5/16" (reforzado)	
Tiempo de mezclado	5-6 minutos	
Sistema de comando	Totalmente hidráulico con manifold. A través del joystick se acciona la puerta de descarga, pliegue de batea, motor orbital.	
Sistema de descarga	A través de dos sinfines mediante motor hidráulico orbital	
Sistema de seguridad	Perno fusible barra de mando.	
Tiempo de descarga	Regulable. Mínimo 5 minutos.	
Accesorios opcionales	• Placas imantadas en batea de descarga • Balanza electrónica	

La empresa se reserva el derecho de realizar modificaciones sin previo aviso.

Argentina

MONTECOR

INDUSTRIAS MONTECOR S.R.L.
Ruta Prov. Nº 6 Km. 201.5 (2589) Monte Buey / Córdoba / Argentina
Tel.Fax +54 (03467) 470386 / 470245 / 472116 / 472376
e-mail: info@industriasmontecor.com.ar - montecor@nodosud.com.ar - **www.industriasmontecor.com.ar**